Electrolux PROFESSIONAL

Standard werktafels
Spoeltafel voor afwasmachine 1200 mm, opstaande rand, 1 spoelbak rechts, draaideurkast

ARTIKEL

MODEL

NAAM

SIS

AIA

132929 (MARMSXN)	SPOELTAFEL 1200x700x900 mm, blad met waterkering en opstaande achterrand, 1 spoelbak rechts, ruimte voor afwasmachine links, draaideurkast

Omschrijving

Product Nr.

Spoeltafel uitgevoerd in roestvrijstaal AISI304, onderbouw met draaideurkast en ruimte voor een afwasmachine. 50 mm hoog blad, vervaardigd van 1 mm dik roestvrijstaal. Driezijdig vlakke randen, dubbel omgezet, rondom voorzien van een verdiepte waterkering. Achter een 100 mm hoge opstaande rand met afgeronde hoek naar het blad (R 10 mm). Rechts een naadloos ingelaste spoelbak 400x500x300 mm, met afgeronde hoeken, 2" afvoerplug en roestvrijstalen overlooppijp. Links een afdruipblad met ingeperste lengteprofielen, aflopend naar de spoelbak. Onder het afdruipblad een open ruimte voor plaatsing van een frontlader afwasmachine. Gelast frame van roestvrijstalen buis, 4 poten Ø 50 mm, met roestvrijstalen stelvoeten. Kast met roestvrijstalen panelen en vlakke bodemplaat. Dubbelwandige draaideur met verzonken roestvrijstalen greep. De spoeltafel is in hoogte verstelbaar tussen 865 en 925 mm.

Goedkeuring

Uitvoering

- De stabiliteit, de degelijkheid en de betrouwbaarheid van de tafel zijn nauwkeurig getest.

Constructie

- Gelast inwendig frame van roestvrijstaal voor optimale sterkte en stabiliteit.
- 50 mm hoog werkblad van 1 mm dik roestvrijstaal AISI304 met omgezette randen, uitgevoerd met 16 mm dik watervast geluiddempend materiaal.
- Versterkte zijplaten en bodemplaat van roestvrijstaal AISI304.
- 150 mm hoge stelpoten van roestvrijstaal AISI304, Ø50 mm in diameter, verstelbaar +25/-35 mm.
- Het afdruipblad is geschikt voor het drogen van serviesgoed.
- Volledig vervaardigd van roestvrijstaal, voor maximale duurzaamheid.
- De ruimte onder het afdruipblad is open gelaten voor het plaatsen van een frontlader afwasmachine.
- Draaideur met geluiddempende interne panelen, voorzien van roestvrijstalen AISI304 scharnieren aan de binnenzijde.
- Diverse modellen mengkranen en handdouches zijn optioneel leverbaar, voor iedere voorkeur.
- Opstaande achterrand, 100 mm hoog en 13 mm diep, met afgeronde hoek naar het blad (R 10 mm).

Electrolux PROFESSIONAL

Standard werktafels
Spoeltafel voor afwasmachine 1200 mm, opstaande rand, 1 spoelbak rechts, draaideurkast

Front aanzicht

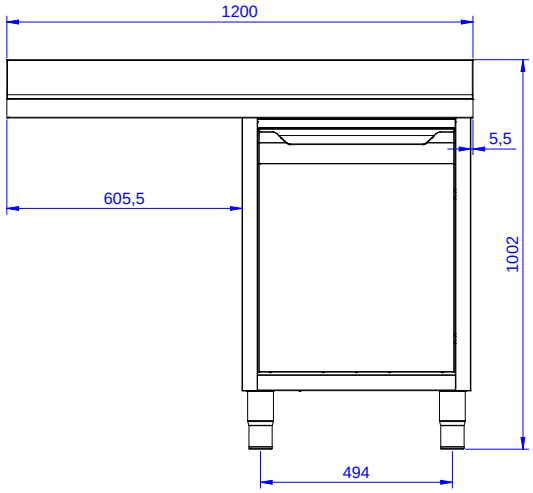

Zij aanzicht

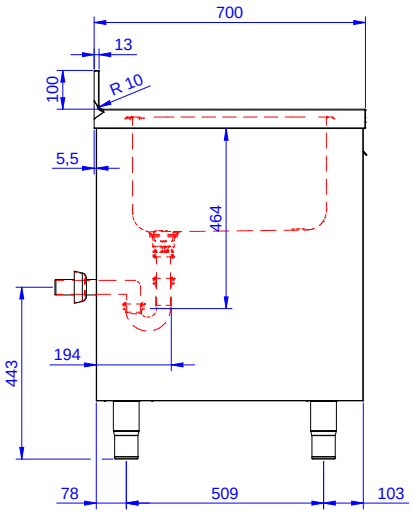

D = Afvoer

Boven aanzicht

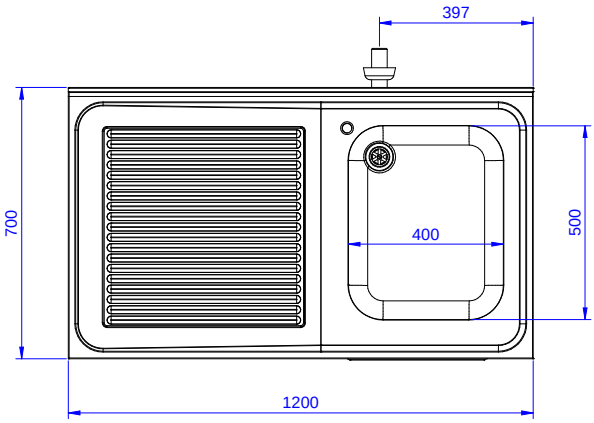

Water

Afvoer aansluiting 132929 (MARMSXN)	2"

Algemene gegevens

Inwendige afmetingen, breedte	545 mm
Inwendige afmetingen, breedte	645 mm
Externe afmetingen, lengte	1200 mm
Externe afmetingen, breedte	700 mm
Externe afmetingen, hoogte	1000 mm
Opstaande rand, hoogte	100 mm
Opstaande rand, diepte	13 mm
Opstaande rand, radius	R=10
Aantal spoelbakken	1
Spoelbak afmetingen	400x500xH300
Aantal en type deur	1 Scharnierend
Werkblad hoogte	50 mm
Gewicht, netto	55 kg

Optionele accessoires

- 4 ZWENKWIELEN Ø100 mm, 2 met rem. Voor onderbouwkasten en werktafels met schuifdeuren, de werkhoogte van de tafel wordt 900 mm — PNC 855299 ❑
- MENGKRAAN 1/2", 1-gats bladmontage, éénhandel met lange handel, 275 mm uitlooplengte — PNC 855322 ❑
- MENGKRAAN 1/2", 1-gats bladmontage, éénhandel met lange handel, 225 mm uitlooplengte — PNC 855323 ❑
- MENGKRAAN 1/2", bediening met 2 voetpedalen, 1 m slang, 1-gats bladmontage, zwenkarm met 250 mm uitlooplengte — PNC 855328 ❑
- KUNSTSTOF SIFON 2" voor enkele spoelbak — PNC 895313 ❑

Het bedrijf behoudt het recht de producten te modificeren zonder voorafgaande melding.